オムロン無停電電源装置(UPS)

ラインインタラクティブ方式

BN-R

BN300R／BN150R／BN75R

ラックマウントに最適な省スペース設計
しかも高出力力率なので容量の大きな機器との接続も可能

- 高い出力力率
- 電源プラグは交換可能

OMRON

オムロンホームページ
BN-R シリーズの
詳細はこちら

ラインインタラクティブ方式 | 正弦波出力(バックアップ時) | 強制空冷(ファン有) | USB RS-232C | 接点信号※1 ネットワーク※2 | バッテリ寿命 5年※3

バッテリ交換可 ホットスワップ | 自動シャットダウンソフト 無償ダウンロード | LCD表示 | 出力コンセント制御 | UPS自動停止機 | 無停止バイパス機能 切替時間10ms

コールドスタート対応 | SNMP対応可能 | UL LISTED UL1778認証品 | UPS本体 3年保証 | バッテリ 3年間無償提供 | オンサイト保守サービスパック&無償保証期間延長サービスパック

※1 別売接点信号入出力カードが必要
※2 接点信号入出力カードが必要　※3 周囲温度25℃の場合

BN300R

メーカー希望小売価格
¥608,190
(税抜価格 ¥552,900)

出力容量 3000VA 2700W | 出力コンセント数 8 | 非家庭用コンセント型

BN75R

メーカー希望小売価格
¥122,980
(税抜価格 ¥111,800)

出力容量 750VA 680W | 出力コンセント数 4

BN150R

メーカー希望小売価格
¥212,190
(税抜価格 ¥192,900)

出力容量 1500VA 1350W | 出力コンセント数 6

●交換用バッテリパック

UPS型式	バッテリ型式	バッテリ質量	メーカー希望小売価格
BN300R	BNB300R	約15.5kg	¥121,440(税抜価格 ¥110,400)
BN150R	BNB150R	約10.5kg	¥80,960(税抜価格 ¥73,600)
BN75R	BNB75R	約5.5kg	¥48,400(税抜価格 ¥44,000)

●オプション

名称	型式	メーカー希望小売価格
ネットワークカード	SC22	¥71,720(税抜価格 ¥65,200)
接点信号入出力カード(リレー出力タイプ)	SC08	¥30,360(税抜価格 ¥27,600)
接点信号入出力カード(フォトカプラ出力タイプ)	SC07	¥16,940(税抜価格 ¥15,400)

仕様一覧

型式		BN300R	BN150R	BN75R
メーカー希望小売価格		¥608,190(税抜価格¥552,900)	¥212,190(税抜価格¥192,900)	¥122,980(税抜価格¥111,800)
JANコード		4580612442482	4580612442475	4580612442468
方式	運転方式	ラインインタラクティブ方式		
	冷却方式	強制空冷(ファンあり)		
入力	定格入力電圧	AC100V		
	起動電圧範囲 *1	AC89±3～118±3V(入力電圧感度 標準)　AC84±3～118±3V(入力電圧感度 低感度)　AC89±3～113±3V(入力電圧感度 高感度)		
	入力電圧範囲 *2	AC89±3～118±3V(入力電圧感度 標準)　AC84±3～118±3V(入力電圧感度 低感度)　AC89±3～113±3V(入力電圧感度 高感度)		
	入力周波数	50/60Hz±4Hz *7		
	最大電流(定格入力電圧時/最小入力電圧時) *3	34A/40A	17A/20A	10A/12A
	相数	単相2線(アース付)		
	入力プラグ形状	NEMA L5-30P/端子台 *8	NEMA 5-15P	
	入力保護	リセットタイプ過電流保護器		
	入力保護容量	45A	25A	13A
出力	定格出力電圧	AC100V		
	定格出力電流	30A	15A	7.5A
	出力容量 *4	2370VA/2370W(工場出荷時) *8 3000VA/2700W(端子台入力時) *8	1125VA/1125W(工場出荷時) *9 1500VA/1350W(プラグ交換時) *9	750VA/680W
	出力電圧(商用運転時)	AC90±3～114±3V(入力電圧感度 標準)　AC84±3～114±3V(入力電圧感度 低感度)　AC90±3～110±3V(入力電圧感度 高感度)		
	出力電圧(バックアップ運転時)	AC100V±6%		
	出力周波数(商用運転時)	入力周波数に同期		
	出力周波数(バックアップ運転時)	50/60Hz±0.1Hz		
	出力波形(商用時/バックアップ時)	正弦波/正弦波		
	波形歪率	20%以下(整流負荷、定格出力時)　15%以下(抵抗負荷、定格出力時)		
	相数	単相2線(アース付)		
	出力コンセント(バックアップ)	NEMA 5-15R×6個、NEMA 5-20R×2個	NEMA 5-15R×6個	NEMA 5-15R×4個
	切替時間	10ms以内		
	バイパス機能/切替時間	●(無停止バイパス)/10ms以内		
	バックアップ時間(最大負荷時)	2.5分(2700W) *10	4.5分(1350W) *10	4分(680W) *10
	突入電流耐量	750% 1/4サイクル	1000% 1/4サイクル	
	過負荷保護	・定格容量以上で警告　・5分以上継続で直送切替　・出力垂下(バックアップ運転時)		
バッテリ	種類	小形制御弁式(シール)鉛蓄電池		
	バッテリ期待寿命	5年 *11		
	電圧/容量×個数	DC12V/8.5Ah×6個	DC12V/8.5Ah×4個	DC6V/4.5Ah×4個
	ユーザ側で交換	●(ホットスワップ)		
	増設	—		
	自動バッテリチェック機能	●		
	バッテリ寿命カウンタ機能	●		
	温度制御機能	●(充電電圧補正)		
	充電時間	8時間		
環境	使用周囲温度/湿度	0～40℃/25～85%RH(無結露)		
	保管温度/湿度	－15～50℃/10～90%RH(無結露)		
規格	安全規格	UL1778取得		
	ノイズ規制	VCCI クラスA適合		
電源ノイズ/サージ保護機能		●		
ディスプレイ		LCD		
外形寸法(W×D×H)		438×650×87mm(2U)(入力ケーブルカバー含む)	438×437×87mm(2U)	438×512×43mm(1U)
梱包寸法(W×D×H)		590×790×236mm	575×755×250mm	595×750×205mm
ゴム足高さ		14.5mm		
19インチラック対応(JIS/EIAラック対応)		●		●(EIAラックのみ対応)
縦置き/横置き可能		●		—
本体質量		約32kg	約21.5kg	約14kg
梱包質量		約38kg	約27.5kg	約19kg
内部消費電力 *5	無負荷時　通常時/最大時 定格負荷時　通常時/最大時	30W/150W 150W/300W	24W/100W 100W/200W	15W/50W 50W/100W
騒音		50dB以下		38dB以下
電源ケーブル取得規格/ケーブル長さ		UL規格認定品/約3m		
シリアル通信(RS-232C)(インタフェース形状)		●(D-sub 9pin)		
シリアル通信(USB)(インタフェース形状)		●(Bコネクタ) *12		
接点信号入出力		○(別売:SC08またはSC07が必要)		
リモートON/OFF入力		●		
取扱説明書		●(当社ホームページよりダウンロード)		
自動シャットダウンソフト *6	PowerAttendant Standard Edition	●		
	PowerAct Pro	●		
	PowerAttendant Lite *16	●		
	Simple Shutdown Software *16	●		
付属品	縦置きスタンド	●		—
	19インチラック対応サポートアングル用金具類	● *13		● *14
	3P-2P変換プラグ	—	●	
	接続ケーブル(長さ)	●RS-232C(BUC22)(約2.2m)/USB(約2.2m)		
	その他	●リモートON/OFF専用コネクタ	●20A用AC入力プラグ(NEMA L5-20P)、 リモートON/OFF専用コネクタ	●リモートON/OFF専用コネクタ
オプション	交換用バッテリパック(質量)	BNB300R/¥121,440(税抜価格¥110,400)(約15.5kg)	BNB150R/¥80,960(税抜価格¥73,600)(約10.5kg)	BNB75R/¥48,400(税抜価格¥44,000)(約5.5kg)
	増設用バッテリユニット (質量)(外形寸法)	—		
	ネットワークカード	SC22/¥71,720(税抜価格¥65,200)		
	接点信号入出力カード	SC08/¥30,360(税抜価格¥27,600)　SC07/¥16,940(税抜価格¥15,400)		
	自動シャットダウンソフト	VirtuAttendant/¥211,970(税抜価格¥192,700)		
	その他	—		
保証期間		3年(バッテリ3年間無償提供サービス) *15		

●対応　—非対応　○オプション

*1 電源を入れたときに、本機を起動できる入力電圧範囲です。 *2 商用運転が可能な入力電圧範囲です。 *3 定格負荷接続時の値です。 *4 本機に接続する負荷容量は、VA値およびW値の両方が本規定を超えない範囲でご使用ください。 *5 定格入力電圧時の値です。発熱量(kJ/h)に換算する場合、「内部消費電力(W)×3.6」で計算してください。 *6 当社ホームページより無償ダウンロード可能です。 *7 入力周波数が50／60Hz切替わった場合でも自動で切替える周波数ワイドレンジモード搭載しています。 *8 上限の出力容量は、端子台入力時(ケーブルは、お客様でご用意ください)。30Aプラグ(標準装備の入力プラグ NEMA L5-30P)を接続した場合の最大出力は、2370VA／2370Wまでとなります。ご注意ください。 *9 上限の出力容量は、20Aプラグ(製品に付属のNEMA L5-20P)を接続した場合。15Aプラグ(標準装備の入力プラグ NEMA 5-15P)を接続した場合の最大出力は、1125VA／1125Wまでとなります。ご注意ください。 *10 周囲温度25℃、バッテリが初期状態の場合です。 *11 周囲温度25℃の場合です。 *12 USBまたはRS-232Cのいずれかが使用可能です(同時使用不可)。接点信号はUSBまたはRS-232Cのいずれかと同時使用が可能です。 *13 ラックレール長さ465～790mm。 *14 ラックレール長さ465～1000mm。 *15 バッテリの無償提供は、ご購入後1カ月以内にご愛用者登録していただいたお客様に限ります。 *16 PowerAttendant Lite、Simple Shutdown Softwareは、2024年3月でダウンロード提供終了予定です。

バックアップ時間の目安

（時間単位：分）

型式＼負荷容量	20W	50W	100W	200W	300W	400W	600W	800W	1000W	1200W	1400W	1600W	1800W	2000W	2300W	2700W
BN300R	600	300	170	90	55	40	26	18	13	10.2	8.2	6.4	5	4.5	2.7	2.5
BN150R	480	215	120	56	35	25	16	11	8	6.2	4.5 (1350W)	—	—	—	—	—
BN75R	250	100	55	24	15.5	10.5	5.8	4 (680W)	—	—	—	—	—	—	—	—

※周囲温度25℃・バッテリ初期状態の場合。本バックアップ時間はあくまでも参考値となります。バッテリの寿命および外部環境（温度など）によって変わります。

外形寸法図（UPS本体）

（単位：mm）

●BN300R

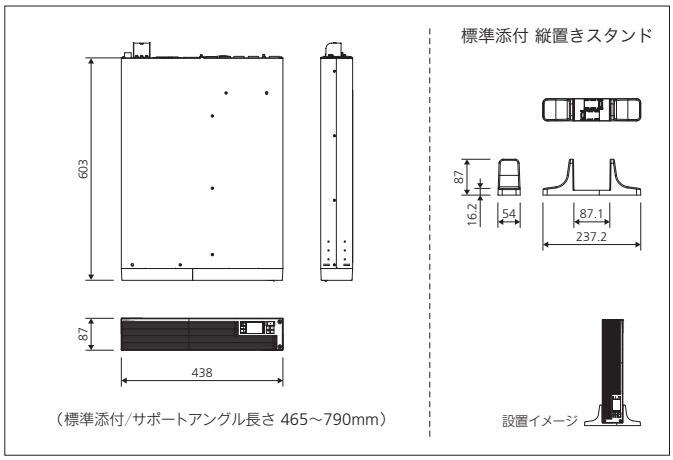

（標準添付/サポートアングル長さ 465～790mm）

●BN150R

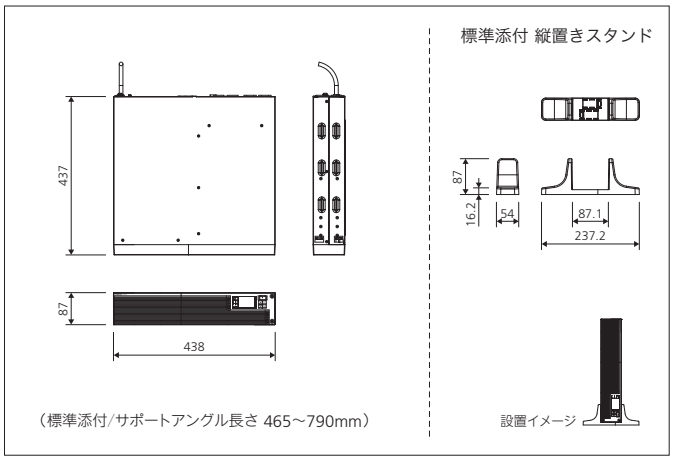

（標準添付/サポートアングル長さ 465～790mm）

●BN75R

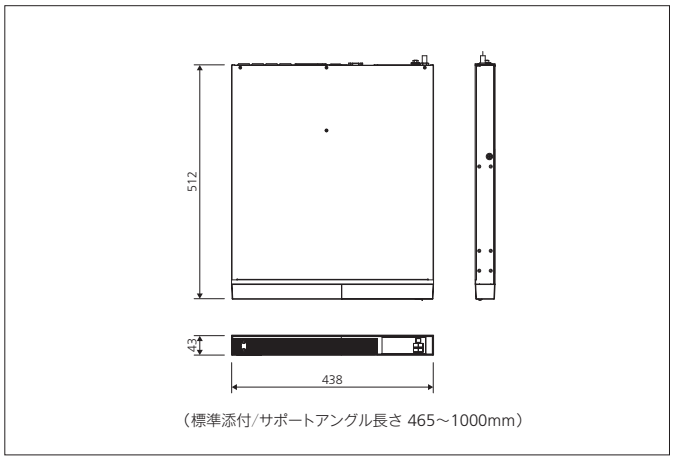

（標準添付/サポートアングル長さ 465～1000mm）

※あくまでも参考値です。寸法に公差は含まれません。また、寸法は予告なく変更する場合があります。 ※UPSを設置する場合は、放熱のため設置面（一面）以外は必ず5cm以上すき間をあけてください。

背面図

●BN300R

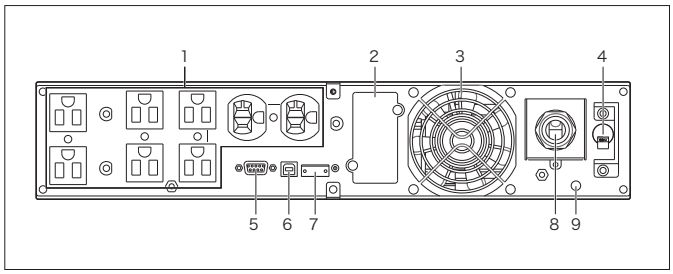

●BN75R

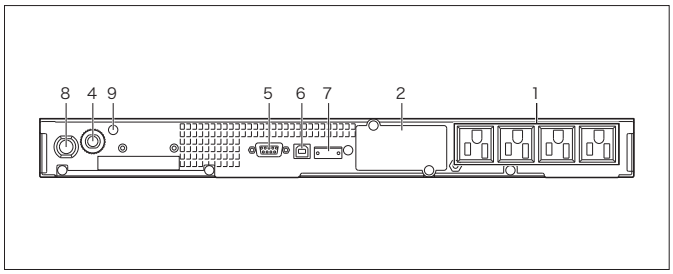

●BN150R

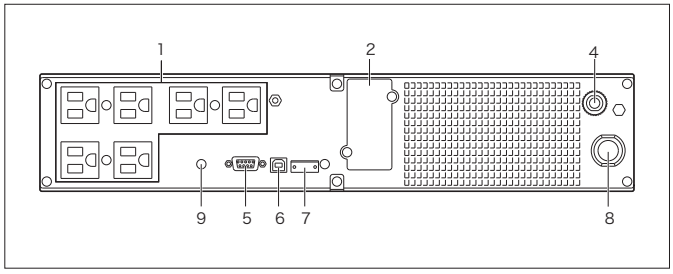

1: 電源出力コンセント
2: オプションスロット
3: ファン
4: 入力過電流保護器
5: RS-232Cコネクタ
6: USBコネクタ
7: リモートON/OFF専用ポート
8: AC入力ケーブル
9: 接地用端子（M4ねじ）

ブロック図

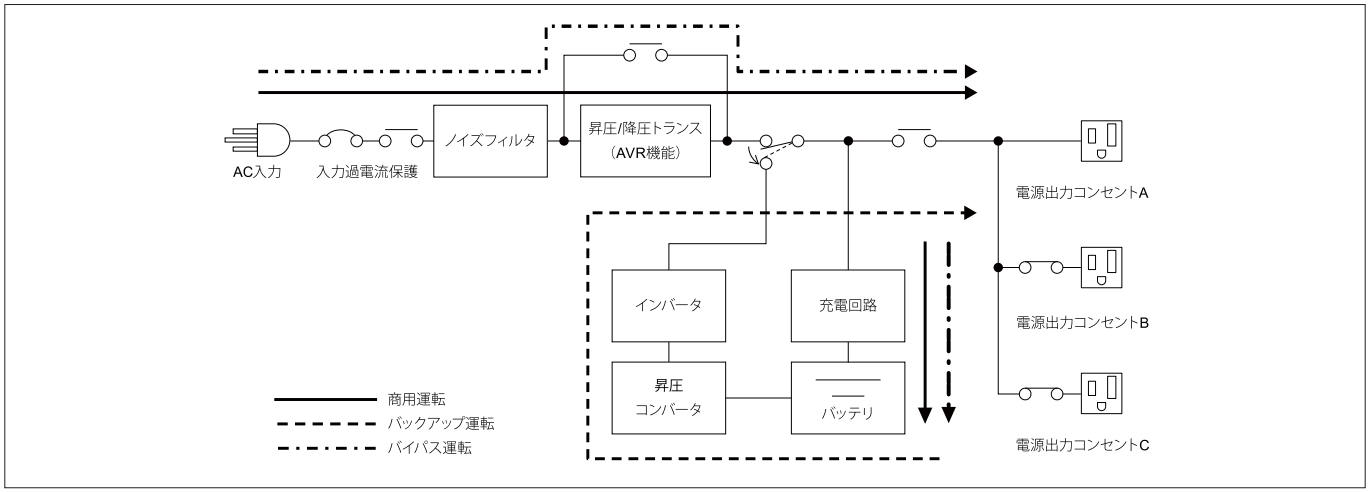

接点信号入出力の仕様

●信号端子仕様(SC08)　※オプション対応

信号出力 (BU/BL/TR/WB) *1	信号の種類	リレーによる無電圧接点出力	
	定格	電圧:30V以下　最大電流:2A(抵抗負荷時)	
バックアップ 停止信号入力(BS)	信号条件	入力電圧	8〜24V(工場出荷設定)/5〜12V
	入力部回路	フォトカプラによる入力	
リモート ON/OFF入力	定格	信号端子開放電圧:10V前後 信号端子短絡電流:10mA	
	動作	入力端子間開放時:リモートOFF 入力端子間短絡時:リモートON(工場出荷設定)/ 入力端子間開放時:リモートON 入力端子間短絡時:リモートOFF　を設定	
	入力部回路	フォトカプラによる入力	

＊1 工場出荷設定は反転出力設定となっています。通常出力設定への変更も可能です。

※SC08以外はプラスコモン接続で使用することはできません。本機および接続機器が故障する恐れがあります。接点信号入出力カードSC08(別売)をご使用いただくか、変換ケーブルが必要となります。(変換ケーブルはお客様でご用意ください。)

●信号端子仕様(SC07)　※オプション対応

信号出力 (BU/BL/TR/WB)	信号の種類	フォトカプラによる無電圧接点出力 (オープンコレクタ)
	定格	電圧:35V以下　最大電流:20mA
バックアップ 停止信号入力(BS)	信号条件	入力電圧　5〜12V
	入力部回路	フォトカプラによる入力
リモート ON/OFF入力	定格	信号端子開放電圧:10V前後 信号端子短絡電流:10mA
	動作	入力端子間開放時:リモートON 入力端子間短絡時:リモートOFF
	入力部回路	フォトカプラによる入力

接点信号入出力インタフェースコネクタの形状およびピン配置

コネクタピン配置

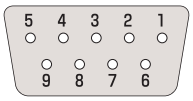

D-sub 9 pin(メス)

端子番号	SC08　※オプション対応
1	バックアップ信号出力-1(BU-1)
2	バックアップ信号出力-2(BU-2)
3	バッテリLOW信号出力-1(BL-1)
4	バッテリLOW信号出力-2(BL-2)
5	トラブル信号出力(TR)
6	TR信号およびWB信号のCOMMON(TR/WB-COM)
7	バッテリ交換信号出力(WB)
8	バックアップ停止信号入力+(BS+)
9	バックアップ停止信号入力−(BS−)

端子番号	SC07　※オプション対応
1	バッテリLOW信号出力(BL)
2	トラブル信号出力(TR)
3	バックアップ停止信号入力(BS)
4	NC
5	COMMON(COM)
6	リモートON/OFF入力(−)
7	リモートON/OFF入力(+)
8	バックアップ信号出力(BU)/バックアップ反転信号出力(NBU)
9	バッテリ交換信号出力(WB)

ご購入前の機種選定についてのご相談から、ご購入後の設置に関するアドバイスやトラブル対応など、さまざまなご相談に無料で対応させていただきます！

［お問い合わせ先］

オムロン電子機器
カスタマサポートセンタ

フリーダイヤル 0120-77-4717
(携帯電話・PHSからもご利用いただけます)
［電話受付時間］月曜日〜金曜日(祝祭日、当社の休日を除く)
9:00〜17:30(12:00〜13:00を除く)

メールアドレス
omron_support@omron.com
※ホームページからお問い合わせフォームをご利用いただくこともできます。
FAX 03-6718-3632

オムロン ソーシアルソリューションズ株式会社
IoTソリューション事業本部
〒108-0075 東京都港区港南2-3-13 品川フロントビル7F
https://socialsolution.omron.com/jp/ja/products_service/ups/

●ご用命・お問い合わせ

©OMRON SOCIAL SOLUTIONS All Rights Reserved.